Pompownia ścieków sanitarnych dwupompowa
ul. Teligi, Bobrowniki, woj. śląskie
NAVO–II–8480–2–4.2–B

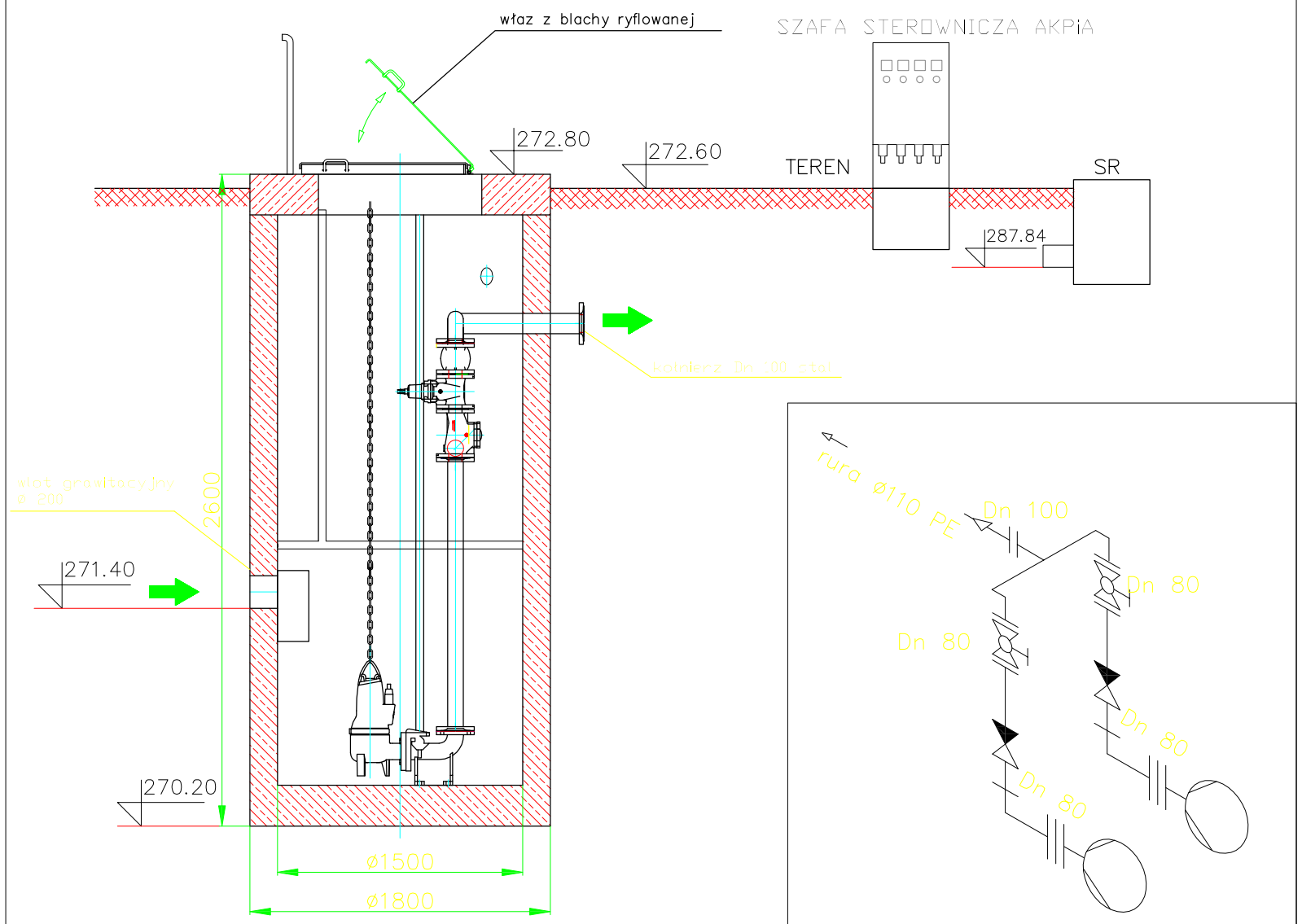

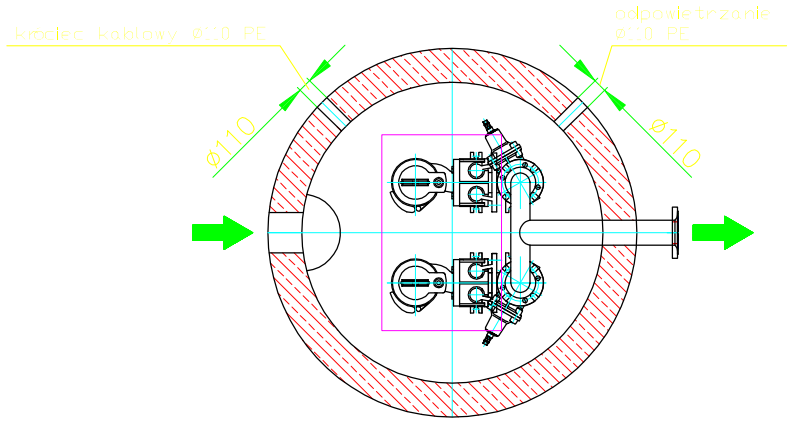

Nazwa rysunku. PRZEPOMPOWNIA ŚCIEKÓW SANITARNYCH NAVO–II–8480–2–4.2–B – rysunek poglądowy	Nr arch. rys. 2016/0002/P.01/DK	Arkusz A4	ul.Pawliczka 22a, 41–800 Zabrze tel +48 (32) 7771090 fax 7771144 www.navotech.com.pl e-mail: navotech@navotech.com.pl
	Data: 07.01.2016		NAVO ▪ TECH inżynieria środowiska

Udostepnianie, powielanie, informowanie o zawartosci, oraz wykorzystywanie do wlasnych i innych celow niniejszej dokumentacji jest zabronione. Nieprzestrzeganie powyzszego zobowiazuje do odszkodowania na rzecz wlasciciela. Wszelkie prawa zwiazane z ewentualnym opatentowaniem, lub uzyskaniem wzoru uzytkowego naleza do wlasciciela niniejszej dokumentacji.

PROJEKTANT

BUDOWNICTWO
WDRAŻANIE
PROJEKTOWANIE

BWP sp. z o.o.
ul.Strzemieszycka 248
42-530 Dąbrowa Górnicza
tel. 032 260 17 19
tel. 662 135 701
tel. 661 134 997
www.e-bwp.pl
email: projekty@e-bwp.pl

INWESTOR:

Gmina Bobrowniki
ul. Gminna 8
42-583 Bobrowniki

ZADANIE:

Budowa kanalizacji sanitarnej w zlewni ul. Teligi, Topolowej, Akacjowej w Bobrownikach

TEMAT:

Projekt Budowlano- Wykonawczy

FAZA: PBW

SKALA: -

DATA: 12-2015

NAZWA RYSUNKU: Schemat przepompowni ścieków

BRANŻA: S

PROJEKTANT:	IMIĘ NAZWISKO	NR UPRAW.	PODPIS	SPECJALNOŚĆ:
	mgr inż. Krzysztof ADAMCZYK	SLK/3063/10		WOD–KAN–GAZ–CO
ZESPÓŁ PROJEKTOWY:	inż. Beata Babiak		Babiak	
SPRAWDZIŁ:	mgr inż. Lucyna ADAMCZYK	SLK/2843/09		WOD–KAN–GAZ–CO

NINIEJSZY PROJEKT CHRONIONY JEST PRAWEM AUTORSKIM. RYSUNEK ANI ŻADEN JEGO FRAGMENT NIE MOGĄ BYĆ REPRODUKOWANE , POWIELANE LUB WYKORZYSTYWANE DO INNYCH CELÓW BEZ PISEMNEJ ZGODY PRACOWNI.

TOM: -

NR RYS: 09